㈜디앤드디	과속조절기 로프	제정일자	2022.05.03
		개정일자	0
		개정번호	Rev.00
	모델명 : DND-GV-002	문서번호	DNDOD22-001
		페이지	1/1

1. 검사기준

관련항목	내 용
10.2.2.1.1 일반사항 라)	과속조절기가 작동될 때, 과속조절기에 의해 발생되는 과속조절기의 인장력은 다음 두 값 중 큰 값이어야한다. 1)추락방지안전장치가 작동되는데 필요한 힘의2배

1.1 추락방지장치 배열 방식 : 싱글 2레일(DD-SG8000B)

1.2 적용 스프링 (DB130510)

1.1.1 스프링 높이(자유장길이) : 200 mm

1.1.2 사용 하중시 세팅 높이 : 187 mm

1.1.3 사용 높이에서의 발생 하중값 : 65kgf+7.5%

1.3 추락방지안전장치 동작에 필요한 작동 인양력 = 65kgf+7.5%

1.4 과속조절기의 인장력: Min140kgf (DND-GV-002)

1.5 결론

과속조절기의 인장력: 140kgf > 2 x 65kgf = 130kgf 이므로

추락방지안전장치가 작동되는데 필요한 힘의 2배이상임.

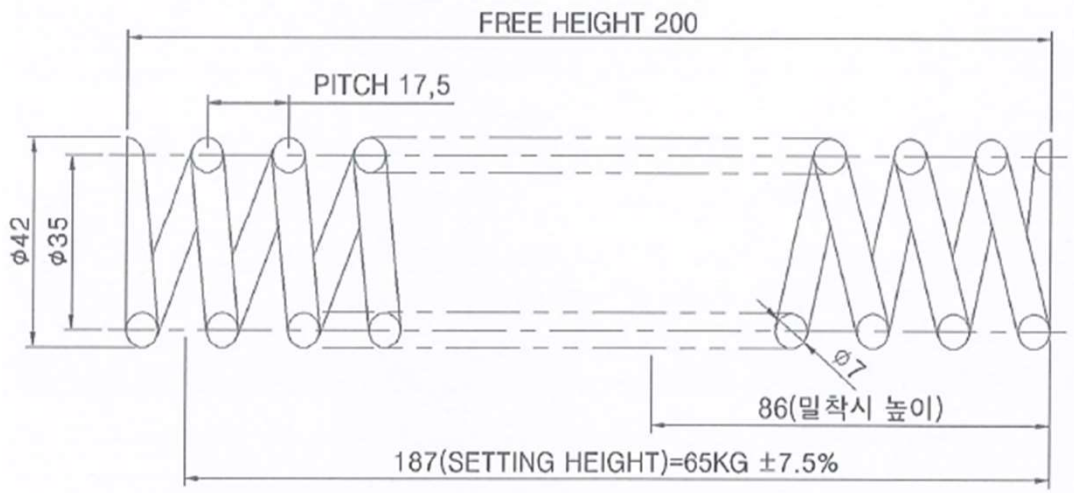

AVERAGE OF COIL(코일중심경): 35mm
NO. OF EFFECTIVE WINDING (유효권수) : 10.83
MATERIAL (재질) : SWC (경강선)
WINDING DIRECTION (소선 감김방향) : RIGHT (오른쪽)
SPRING CONSTANT (스프링상수) : K=5.17 kg/m

2. 시험결과

관련 항목	내 용
10.2.2.1.1 일반사항 라)	과속조절기가 작동될 때, 과속조절기에 의해 발생되는 과속조절기의 인장력은 다음 두 값 중 큰 값이어야한다. 1)추락방지안전장치가 작동되는데 필요한 힘의2배
시험결과	추락방지안전장치가 작동되는데 필요한 힘의 2배보다 과속조절기의 인장력값이 큰 값임을 확인.

스프링 셋팅 값 : 187mm

작동 인양력 : 64kgf